Перечень опор

Лист	Наименование	Примечание
8.1	Трубопроводы конденсата от пиковых к основным подогревателям.	
	Часть 2/3. Скользящая опора 12.	
8.2	Трубопроводы конденсата от пиковых к основным подогревателям.	
	Часть 2/3. Скользящие опоры 13,14.	
8.3	Трубопроводы конденсата от пиковых к основным подогревателям.	
	Часть 2/3. Жесткая подвеска 15.	
8.4	Трубопроводы конденсата от пиковых к основным подогревателям.	
	Часть 2/3. Жесткая подвеска 16.	
8.5	Трубопроводы конденсата от пиковых к основным подогревателям.	
	Часть 2/3. Жесткая подвеска 17.	
8.6	Трубопроводы конденсата от пиковых к основным подогревателям.	
	Часть 2/3. Жесткая подвеска 18.	
8.7	Трубопроводы конденсата от пиковых к основным подогревателям.	
	Часть 2/3. Жесткая подвеска 19.	
8.8	Трубопроводы конденсата от пиковых к основным подогревателям.	
	Часть 2/3. Скользящая опора 20.	
8.9	Трубопроводы конденсата от пиковых к основным подогревателям.	
	Часть 2/3. Скользящая опора 21.	

Взам. инв. №

Подпись и дата

Инв. № подл. 83499

Изм.	Кол.уч.	Лист	№док.	Подп.	Дата
Н. контр.		Михеев			08.10.13
Проверил		Шкитилева			08.10.13
Разработал		Сапонджян			6.09.13

1350.12.38А–30UNB–1357–TD

Объекты III очереди строительства
ЗАО СГК (ТЭЦ)

Сетевая установка основных и пиковых подогревателей турбоагрегатов ст.№8,9. II система теплоснабжения.

Стадия	Лист	Листов
Р	8	

Трубопроводы конденсата от пиковых к основным подогревателям.
Часть 2/3. Опоры и подвески.

ОТКРЫТОЕ АКЦИОНЕРНОЕ ОБЩЕСТВО ИНСТИТУТ ТЕПЛОЭЛЕКТРОПРОЕКТ НИЖНИЙ НОВГОРОД

Файл

Формат А4

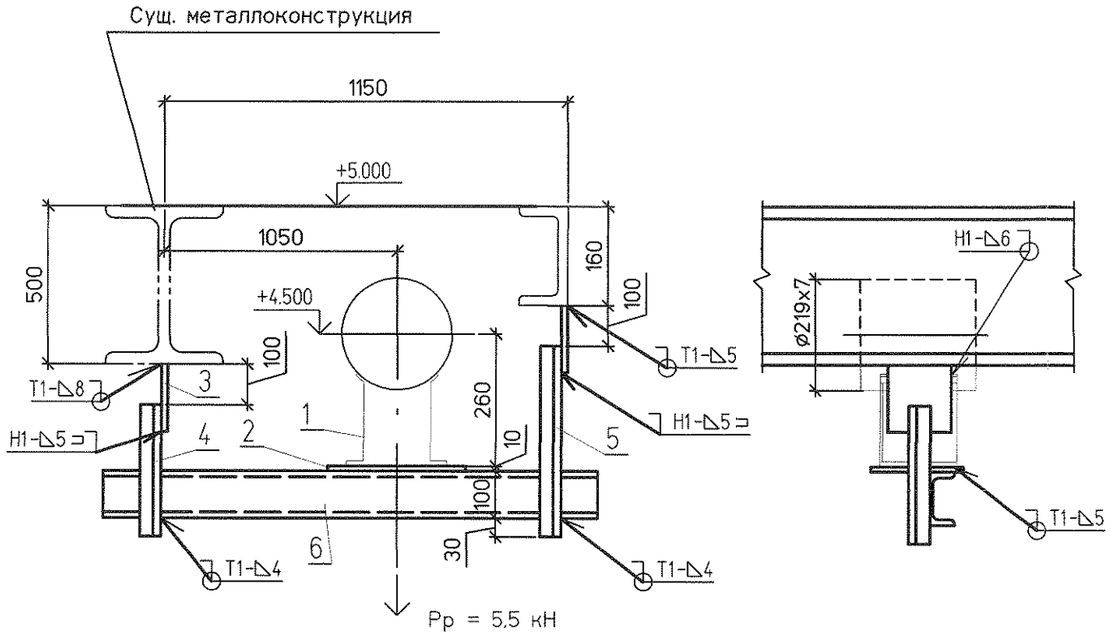

Спецификация на 1 комплект

№	Обозначение	Наименование	Кол	Материал	Масса ед.	Масса общ.	Примечание
1	33 ОСТ 34-10-616-93	Опора 219У	1	Сборный	7,30	7,30	
2	ГОСТ 19903-74	Лист Б-ПН-0 10х250х200	1	СтЗсп ГОСТ 14637-89	3,93	3,93	
3	ГОСТ 19903-74	Лист Б-ПН-0 10х200х200	2	СтЗсп ГОСТ 14637-89	3,14	6,28	
4	ГОСТ 8509-93	Уголок 50х50х5-В L=300	1	СтЗсп ГОСТ 535-2005	1,13	1,13	
5	ГОСТ 8509-93	Уголок 50х50х5-В L=640	1	СтЗсп ГОСТ 535-2005	2,4	2,4	
6	ГОСТ 8240-97	Швеллер 10У L=1300	1	СтЗсп ГОСТ 535-2005	11,17	11,17	
	ГОСТ 9467-75	Электроды		Э42А		0,16	

Итого: 32,37 кг

План расположения

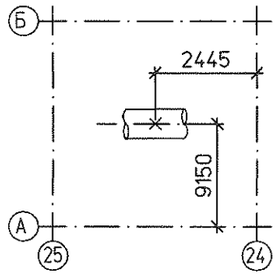

1. Монтажный чертеж №1350.12.38А-30UNB-1357-TD л.7 (30LCA23BR001,30LCA06BR001).
2. Технические требования к сварке деталей опор трубопроводов смотрите ОСТ 34-10-723-93.

Взам. инв. №

Подпись и дата

Инв. № подл. 83499

Изм.	Кол.уч	Лист	№док.	Подп.	Дата
Н. контр.		Михеев			
Проверил		Шкитилева			
Разработал		Сапонджян			

1350.12.38А-30UNB-1357-TD

Объекты III очереди строительства ЗАО СГК (ТЭЦ)

Сетевая установка основных и пиковых подогревателей турбоагрегатов ст.№8,9. II система теплоснабжения.

Стадия	Лист	Листов
Р	8.1	

Трубопроводы конденсата от пиковых к основным подогревателям. Часть 2/3. Скользящая опора 12.

Открытое акционерное общество Институт Теплоэлектропроект Нижний Новгород

Формат А3

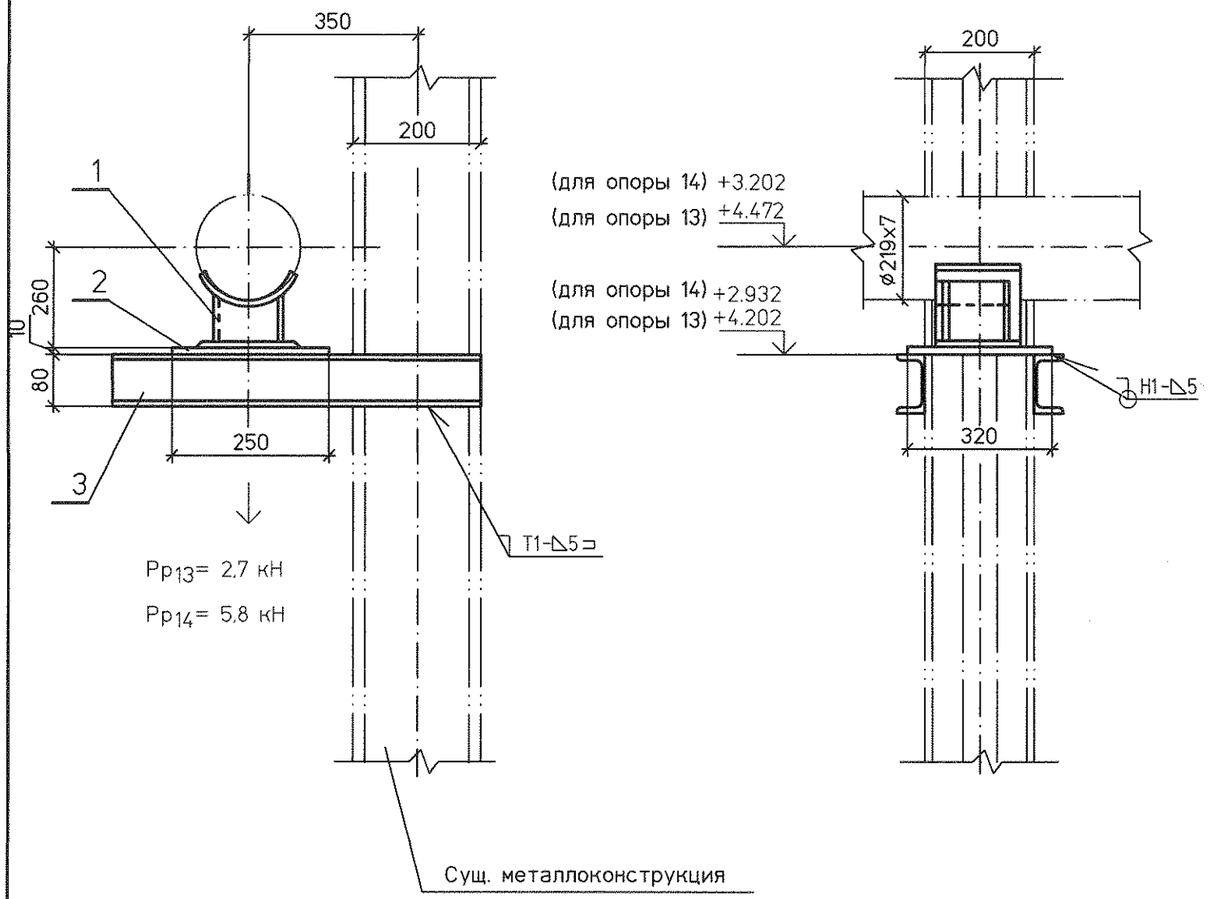

Спецификация на 1 комплект

Поз	Обозначение	Наименование	Кол.	Материал	Масса, кг ед.	Масса, кг общ.	Приме-чание
1	33 ОСТ 34-10-616-93	Опора 219У	1	Сборный	7,3	7,3	
2	ГОСТ 19903-74	Лист Б-ПН-О 10х250х320	1	Ст3сп ГОСТ 14637-89	6,28	6,28	
3	ГОСТ 8240-97	Швеллер 8У L=650	2	Ст3сп ГОСТ 535-2005	4,58	9,16	
	ГОСТ 9467-75	Наплавленный металл		Э42А		0,11	

Итого: 22,85 кг

План расположения опоры 13

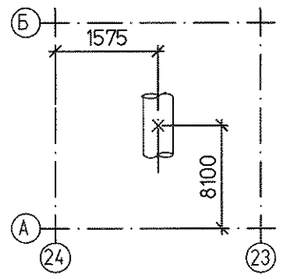

План расположения опоры 14

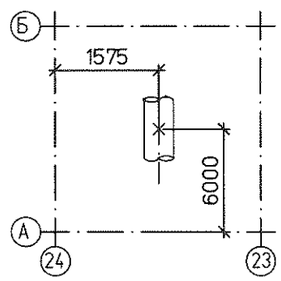

1. Монтажный чертеж №1350.12.38А-30UNB-1357-TD л.7 (30LCA23BR001,30LCA06BR001).
2. Технические требования к сварке деталей опор трубопроводов смотрите ОСТ 34-10-723-93.
3. Изготовить два комплекта.

Изм.	Кол.уч.	Лист	№док.	Подп.	Дата	1350.12.38А-30UNB-1357-TD		
						Объекты III очереди строительства ЗАО СГК (ТЭЦ)		
						Сетевая установка основных и пиковых подогревателей турбоагрегатов ст.№8,9. II система теплоснабжения.	Стадия: Р	Лист: 8.2	Листов:
Н. контр.		Михеев			08.10.12	Трубопроводы конденсата от пиковых к основным подогревателям. Часть 2/3. Скользящие опоры 13,14.	ОТКРЫТОЕ АКЦИОНЕРНОЕ ОБЩЕСТВО ИНСТИТУТ ТЕПЛОЭЛЕКТРОПРОЕКТ НИЖНИЙ НОВГОРОД	
Проверил		Шкитилева			08.10.12			
Разработал		Сапонджян			6.09.12			

Файл

Формат А3

Взам. инв. №

Подпись и дата

Инв. № подл. 83499

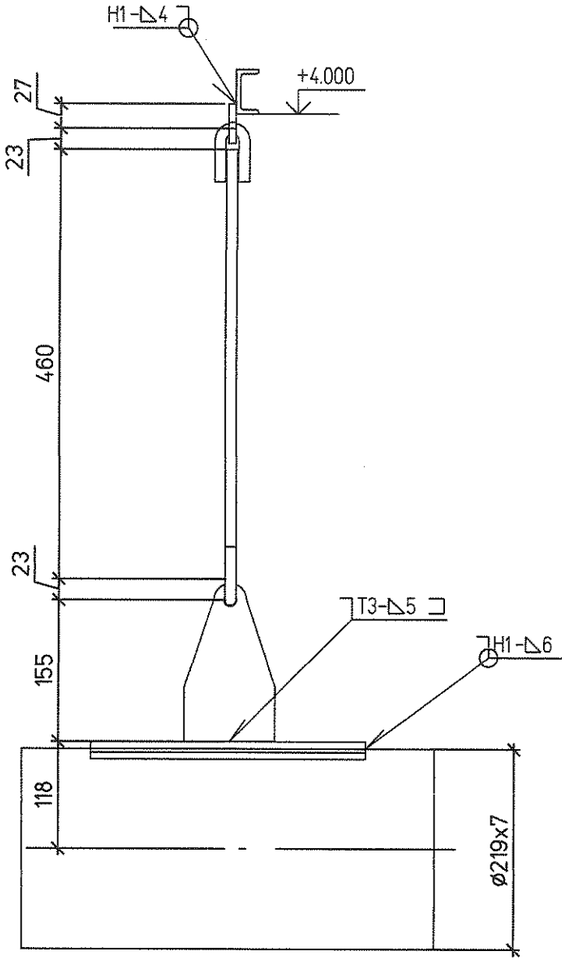

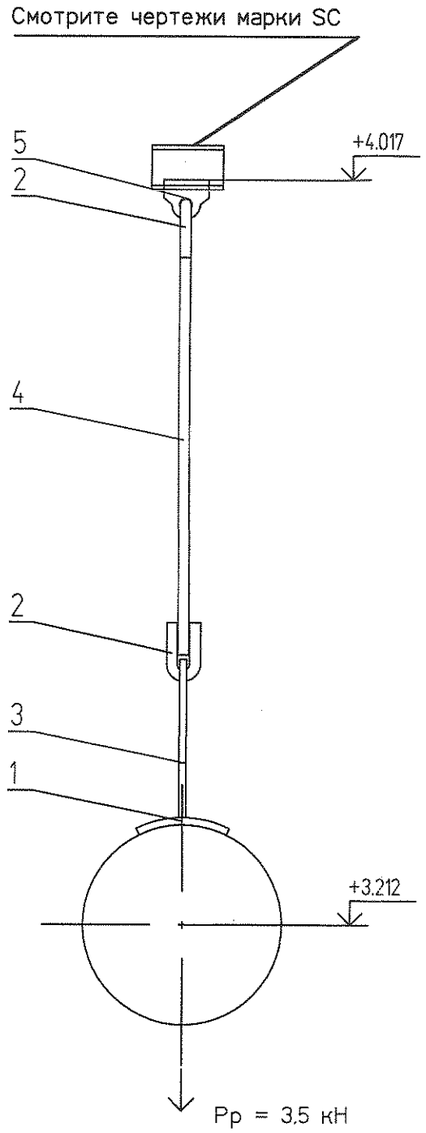

Спецификация на 1 комплект

№	Обозначение	Наименование	Кол	Материал	Масса ед.	Масса общ.	Примечание
1	2-23 ОСТ 34-10-733-93	Накладка 219У	1	20-3-Т ГОСТ 1577-93	1.90	1.90	
2	1-01 ОСТ 34-10-729-93	Ушко	2	20 ГОСТ 1050-88	0.12	0.24	
3	1-01 ОСТ 34-10-733-93	Проушина	1	С235 ГОСТ 27772-88	0.80	0.80	
4	ГОСТ 2590-2006	Круг ø12 L = 460	1	20 ГОСТ 1050-88	0.42	0.42	L уточнить на монтаже
5	№1350.12.38А-30UNB-1357-TD л.16	Проушина 12	1	С235 ГОСТ 27772-88	0.10	0.10	
	ГОСТ 9467-75	Электроды		Э42А		0.05	

Итого: 3.51 кг

План расположения

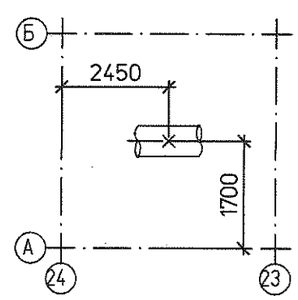

1. Монтажный чертеж №1350.12.38А-30UNB-1357-TD л.7 (30LCA23BR001,30LCA06BR001).
2. Технические требования к сварке деталей опор трубопроводов смотрите ОСТ 34-10-723-93.

Изм.	Кол.уч.	Лист	№док.	Подп.	Дата	1350.12.38А-30UNB-1357-TD			
						Объекты III очереди строительства ЗАО СГК (ТЭЦ)			
						Сетевая установка основных и пиковых подогревателей турбоагрегатов ст.№8,9. II система теплоснабжения.	Стадия	Лист	Листов
							Р	8.3	
Н. контр.		Михеев			08.10.13	Трубопроводы конденсата от пиковых к основным подогревателям. Часть 2/3. Жесткая подвеска 15.	ОТКРЫТОЕ АКЦИОНЕРНОЕ ОБЩЕСТВО ИНСТИТУТ ТЕПЛОЭЛЕКТРОПРОЕКТ НИЖНИЙ НОВГОРОД		
Проверил		Шкитилева			10.13				
Разработал		Сапонджян			10.13				

Инв. № подл. | 83499 | Подпись и дата | Взам. инв. №

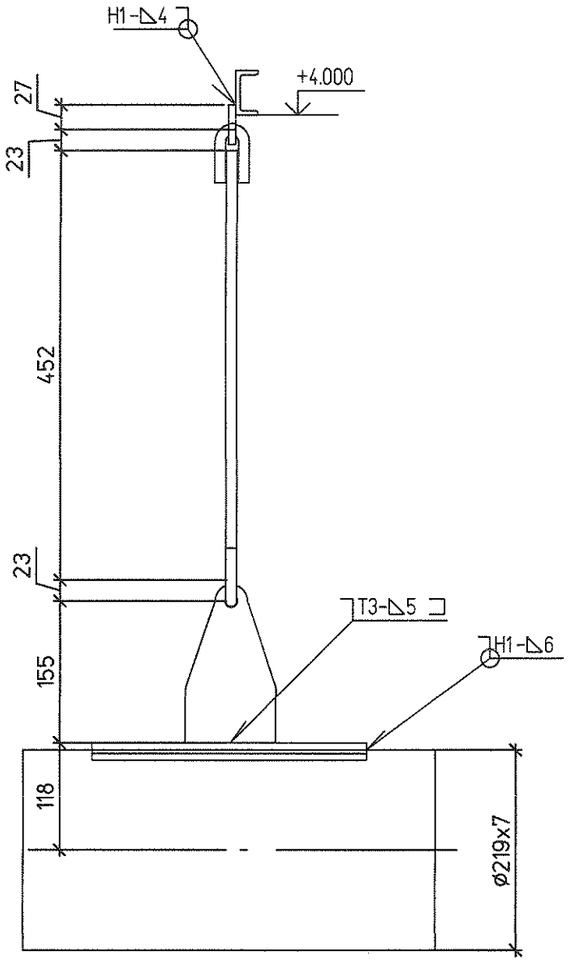

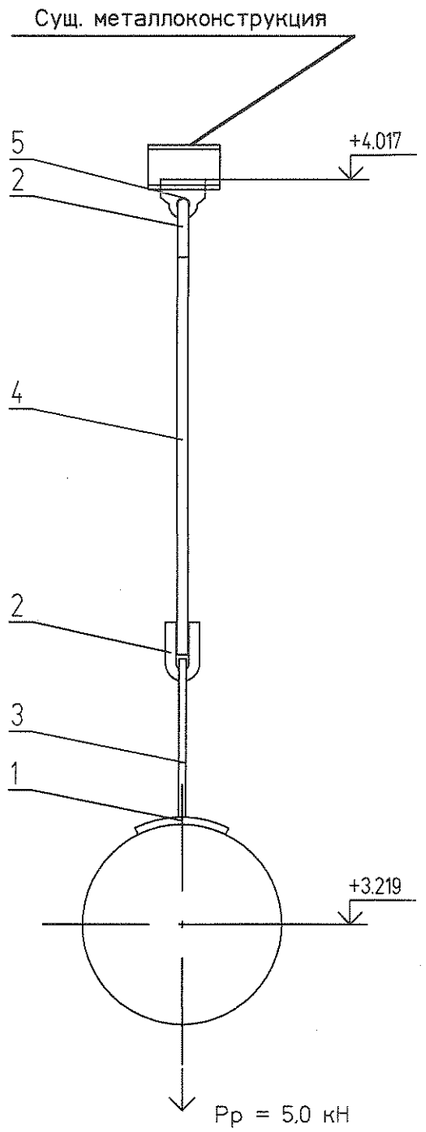

Спецификация на 1 комплект

№	Обозначение	Наименование	Кол	Материал	Масса ед.	Масса общ.	Примечание
1	2-23 ОСТ 34-10-733-93	Накладка 219У	1	20-3-Т ГОСТ 1577-93	1.90	1.90	
2	1-01 ОСТ 34-10-729-93	Ушко	2	20 ГОСТ 1050-88	0.12	0.24	
3	1-01 ОСТ 34-10-733-93	Проушина	1	С235 ГОСТ 27772-88	0.80	0.80	
4	ГОСТ 2590-2006	Круг ø12 L = 452	1	20 ГОСТ 1050-88	0.40	0.40	L уточнить на монтаже
5	№1350.12.38А-30UNB-1357-TD л.16	Проушина 12	1	С235 ГОСТ 27772-88	0.10	0.10	
	ГОСТ 9467-75	Электроды		Э42А		0.05	

Итого: 3.49 кг

План расположения

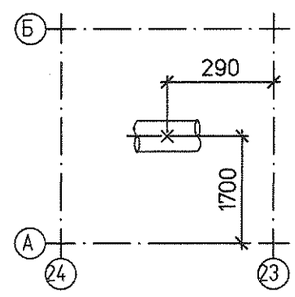

1. Монтажный чертеж №1350.12.38А-30UNB-1357-TD л.7 (30LCA23BR001,30LCA06BR001).
2. Технические требования к сварке деталей опор трубопроводов смотрите ОСТ 34-10-723-93.

Изм.	Кол.уч	Лист	№док	Подп.	Дата	1350.12.38А-30UNB-1357-TD			
						Объекты III очереди строительства ЗАО СГК (ТЭЦ)			
						Сетевая установка основных и пиковых подогревателей турбоагрегатов ст.№8,9. II система теплоснабжения.	Стадия	Лист	Листов
							Р	8.4	
Н. контр.		Михеев			08.13	Трубопроводы конденсата от пиковых к основным подогревателям. Часть 2/3. Жесткая подвеска 16.	ОТКРЫТОЕ АКЦИОНЕРНОЕ ОБЩЕСТВО ИНСТИТУТ ТЭП НИЖНИЙ НОВГОРОД		
Проверил		Шкитилева			12.08.13				
Разработал		Сапонджян			12.08.13				

Взам. инв. №
Подпись и дата
Инв. № подл. 83499

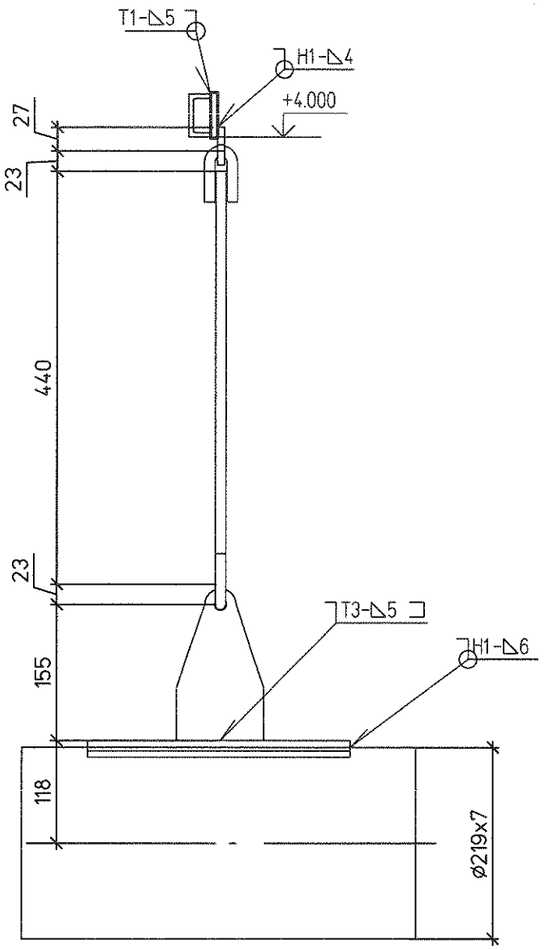

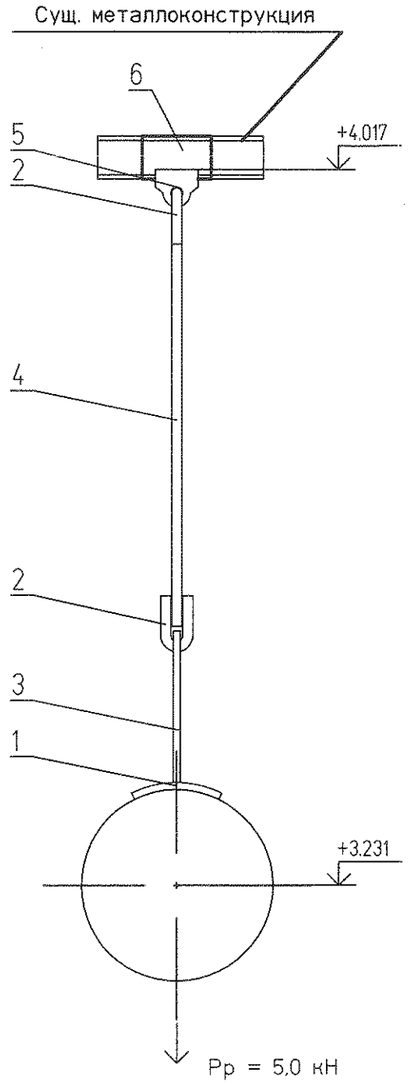

Спецификация на 1 комплект

№	Обозначение	Наименование	Кол	Материал	Масса ед.	Масса общ.	Примечание
1	2-23 ОСТ 34-10-733-93	Накладка 219У	1	20-3-Т ГОСТ 1577-93	1.90	1.90	
2	1-01 ОСТ 34-10-729-93	Ушко	2	20 ГОСТ 1050-88	0.12	0.24	
3	1-01 ОСТ 34-10-733-93	Проушина	1	С235 ГОСТ 27772-88	0.80	0.80	
4	ГОСТ 2590-2006	Круг ø12 L = 452	1	20 ГОСТ 1050-88	0.40	0.40	L уточнить на монтаже
5	№1350.12.38А-30UNB-1357-TD л.16	Проушина 12	1	С235 ГОСТ 27772-88	0.10	0.10	
6	ГОСТ 19903-74	Лист Б-ПН-0 10х150х320	1	Ст3сп ГОСТ 14637-89	3,77	3,77	
	ГОСТ 9467-75	Электроды		Э42А		0.05	

Итого: 7,26 кг

План расположения

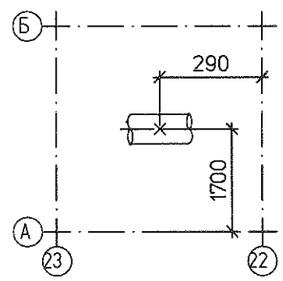

1. Монтажный чертеж №1350.12.38А-30UNB-1357-TD л.7 (30LCA23BR001,30LCA06BR001).
2. Технические требования к сварке деталей опор трубопроводов смотрите ОСТ 34-10-723-93.

Изм.	Кол.уч	Лист	№док.	Подп.	Дата
Н. контр.		Михеев			08.01.13
Проверил		Шкитилева			08.01.13
Разработал		Сапонджян			08.01.13

1350.12.38А-30UNB-1357-TD

Объекты III очереди строительства ЗАО СГК (ТЭЦ)

Сетевая установка основных и пиковых подогревателей турбоагрегатов ст.№8,9. II система теплоснабжения.

Стадия	Лист	Листов
Р	8.5	

Трубопроводы конденсата от пиковых к основным подогревателям. Часть 2/3. Жесткая подвеска 17.

Открытое акционерное общество Институт Теплоэлектропроект, Нижний Новгород

Инв. № подл. 83499 | Подпись и дата | Взам. инв. №

Формат А3

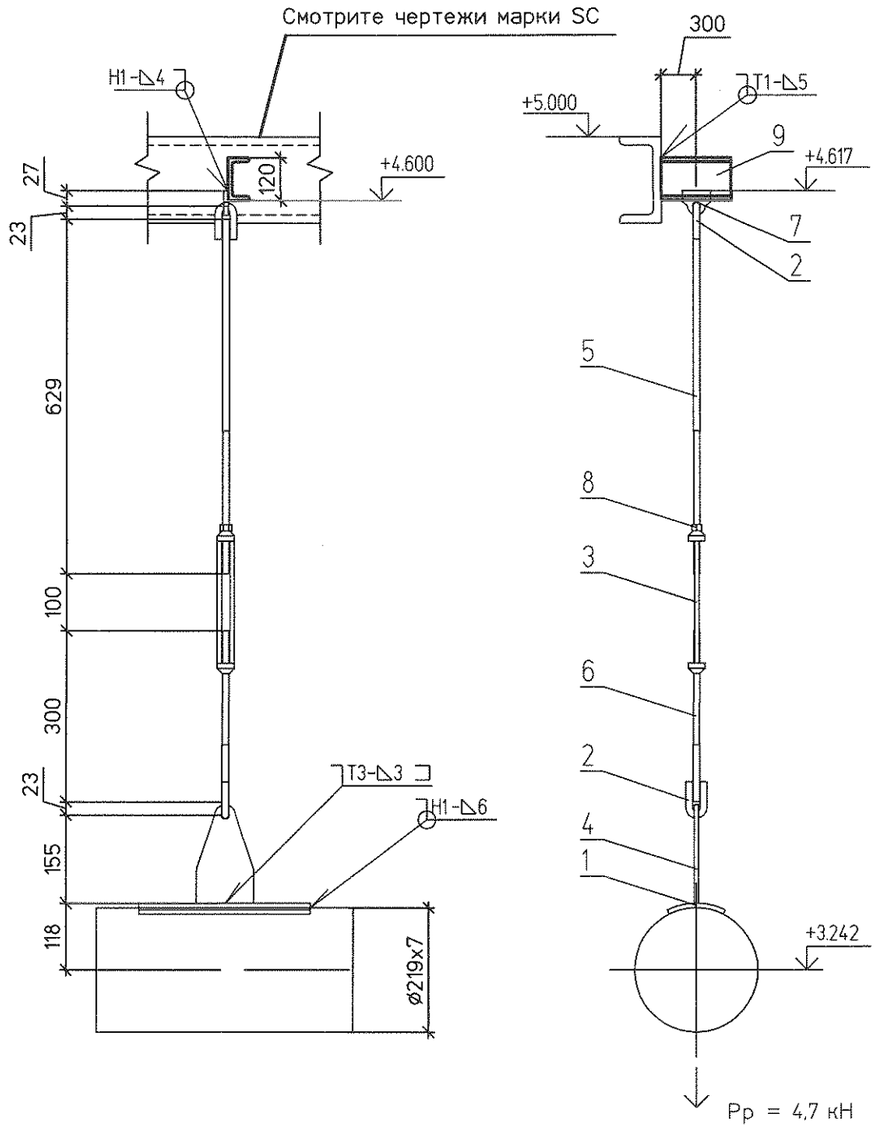

Спецификация на 1 комплект

№	Обозначение	Наименование	Кол	Материал	Масса ед.	Масса общ.	Примечание
1	2-23 ОСТ 34-10-733-93	Накладка 219У	1	20-3-Т ГОСТ 1577-93	1.90	1.90	
2	1-01 ОСТ 34-10-729-93	Ушко	2	20 ГОСТ 1050-88	0.12	0.24	
3	1-01 ОСТ 34-10-739-93	Муфта	1	20 ГОСТ 1050-88	0.70	0.70	
4	1-01 ОСТ 34-10-733-93	Проушина	1	С235 ГОСТ 27772-88	0.80	0.80	
5	3-40 ОСТ 34-10-739-93	Тяга левая	1	20 ГОСТ 1050-88	0.58	0.58	L уточнить на монтаже
6	3-02 ОСТ 34-10-739-93	Тяга	1	20 ГОСТ 1050-88	0.27	0.27	
7	№1350.12.38А-30UNB-1357-TD л.16	Проушина 12	1	С235 ГОСТ 27772-88	0.10	0.10	
8	ГОСТ 5915-70	Гайка М12	1	35 ГОСТ 1759.0-87	0.02	0.02	
	ГОСТ 8240-97	Швеллер 12У L=400	1	Ст3сп ГОСТ 535-2005	4,16	4,16	
	ГОСТ 9467-75	Электроды		Э42А		0.07	

Итого 8,78 кг

План расположения

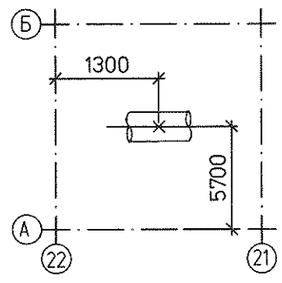

1. Монтажный чертеж №1350.12.38А-30UNB-1357-TD л.7 (30LCA23BR001,30LCA06BR001).
2. Технические требования к сварке деталей опор трубопроводов смотрите ОСТ 34-10-723-93.

Изм.	Кол.уч	Лист	№док.	Подп.	Дата
Н. контр.		Михеев			08.09.13
Проверил		Шкитилева			08.09.13
Разработал		Сапонджян			6.09.13

1350.12.38А-30UNB-1357-TD

Объекты III очереди строительства ЗАО СГК (ТЭЦ)

Сетевая установка основных и пиковых подогревателей турбоагрегатов ст.№8,9. II система теплоснабжения.

Стадия	Лист	Листов
Р	8.6	

Трубопроводы конденсата от пиковых к основным подогревателям. Часть 2/3. Жесткая подвеска 18.

Открытое акционерное общество Институт Теплоэлектропроект Нижний Новгород

Инв. № подл. 83499 | Подпись и дата | Взам. инв. №

Формат А3

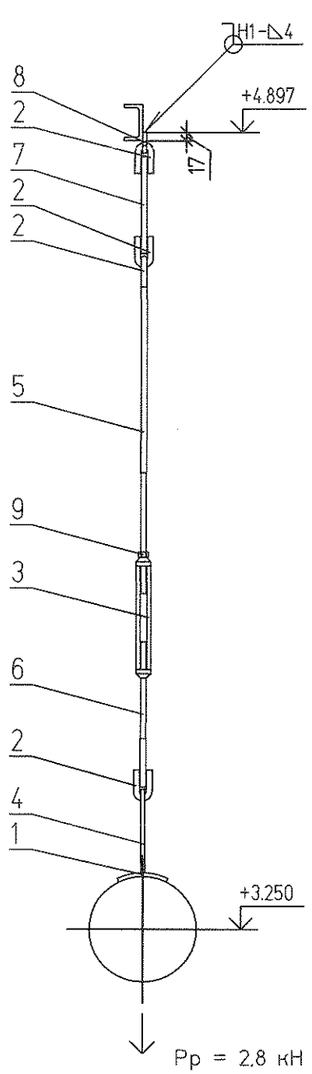

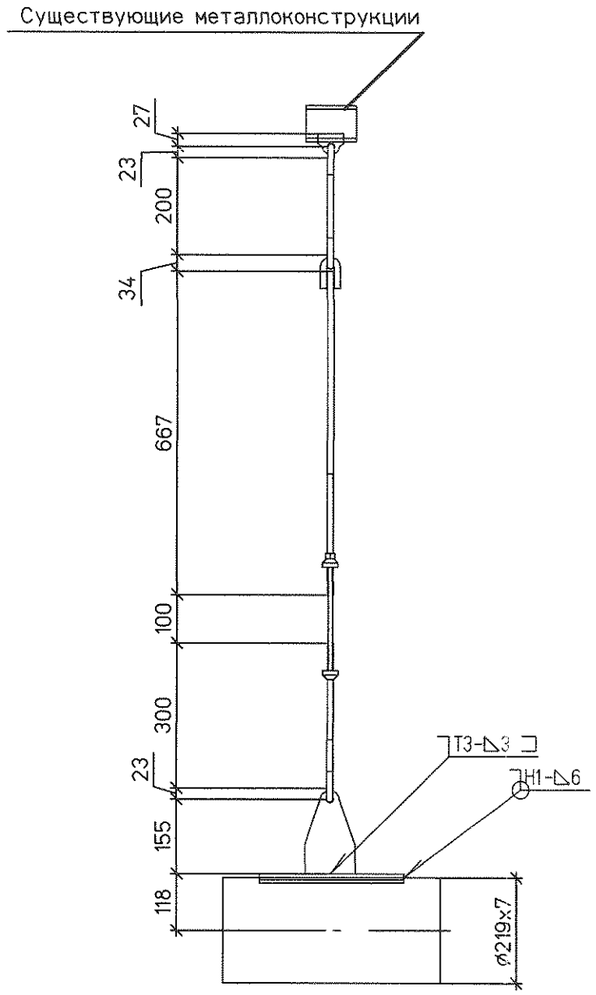

Спецификация на 1 комплект

№	Обозначение	Наименование	Кол	Материал	Масса ед.	Масса общ.	Примечание
1	2-23 ОСТ 34-10-733-93	Накладка 219У	1	20-3-Т ГОСТ 1577-93	1.90	1.90	
2	1-01 ОСТ 34-10-729-93	Ушко	4	20 ГОСТ 1050-88	0.12	0.48	
3	1-01 ОСТ 34-10-739-93	Муфта	1	20 ГОСТ 1050-88	0.70	0.70	
4	1-01 ОСТ 34-10-733-93	Проушина	1	С235 ГОСТ 27772-88	0.80	0.80	
5	3-41 ОСТ 34-10-739-93	Тяга левая	1	20 ГОСТ 1050-88	0.71	0.71	L уточнить на монтаже
6	3-02 ОСТ 34-10-739-93	Тяга	1	20 ГОСТ 1050-88	0.27	0.27	
7	ГОСТ 2590-2006	Круг ø12 L = 200	1	20 ГОСТ 1050-88	0.18	0.18	L уточнить на монтаже
8	№1350.12.38А-30UNB-1357-TD л.16	Проушина 12	1	С235 ГОСТ 27772-88	0.10	0.10	
9	ГОСТ 5915-70	Гайка М12	1	35 ГОСТ 1759.0-87	0.02	0.02	
	ГОСТ 9467-75	Электроды		Э42А		0.08	

Итого: 5.24 кг

План расположения

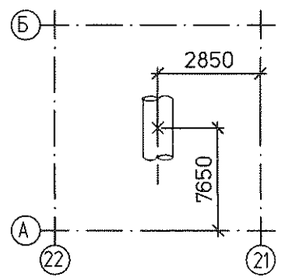

1. Монтажный чертеж №1350.12.38А-30UNB-1357-TD л.7 (30LCA23BR001,30LCA06BR001).
2. Технические требования к сварке деталей опор трубопроводов смотрите ОСТ 34-10-723-93.

Взам. инв. №	
Подпись и дата	
Инв. № подл.	83499

Изм.	Кол.уч	Лист	№док.	Подп.	Дата
Н. контр.		Михеев			08.13
Проверил		Шкитилева			08.13
Разработал		Сапонджян			08.13

1350.12.38А-30UNB-1357-TD

Объекты III очереди строительства ЗАО СГК (ТЭЦ)

Сетевая установка основных и пиковых подогревателей турбоагрегатов ст.№8,9. II система теплоснабжения.

Стадия	Лист	Листов
Р	8.7	

Трубопроводы конденсата от пиковых к основным подогревателям. Часть 2/3. Жесткая подвеска 19.

ОТКРЫТОЕ АКЦИОНЕРНОЕ ОБЩЕСТВО ИНСТИТУТ ТЕПЛОЭЛЕКТРОПРОЕКТ НИЖНИЙ НОВГОРОД

Формат А3

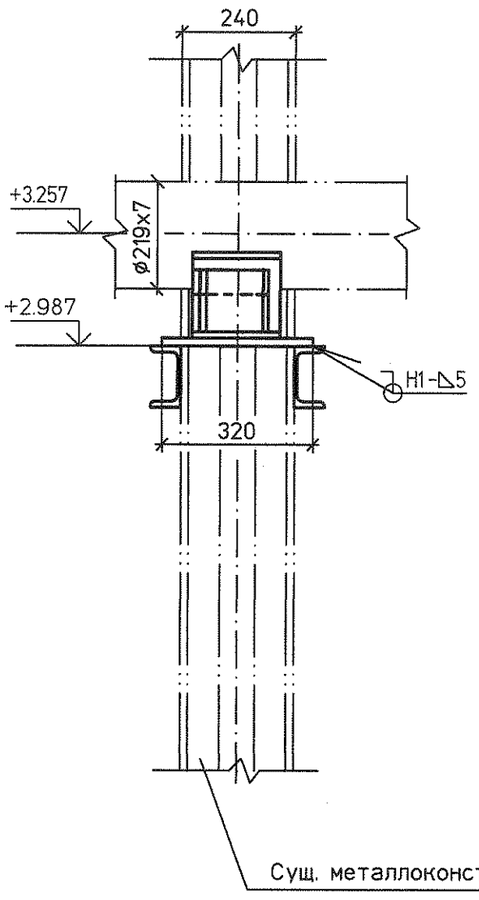

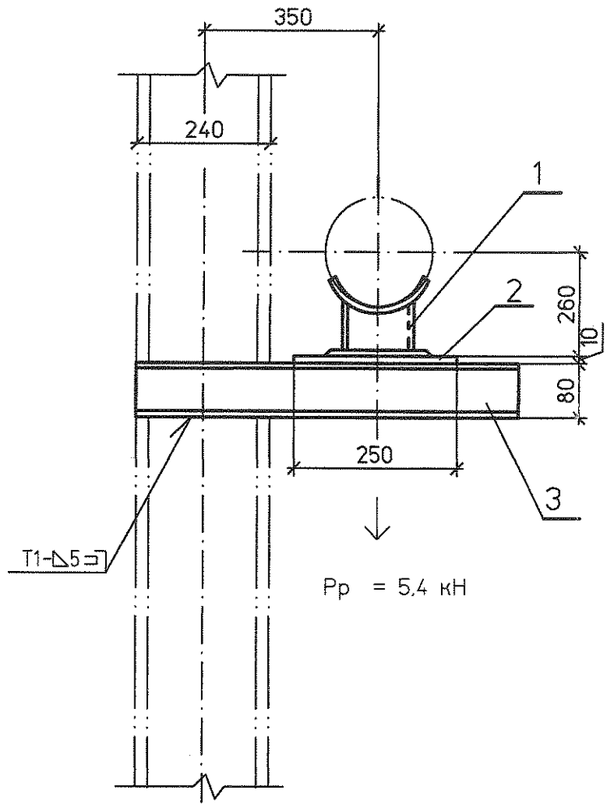

Спецификация на 1 комплект

Поз	Обозначение	Наименование	Кол.	Материал	Масса, кг		Приме-чание
					ед.	общ.	
1	33 ОСТ 34-10-616-93	Опора 219У	1	Сборный	7,3	7,3	
2	ГОСТ 19903-74	Лист Б-ПН-0 10х250х320	1	Ст3сп ГОСТ 14637-89	6,28	6,28	
3	ГОСТ 8240-97	Швеллер 8У L=650	2	Ст3сп ГОСТ 535-2005	4,58	9,16	
	ГОСТ 9467-75	Наплавленный металл		Э42А		0,11	

Итого: 22,85 кг

План расположения

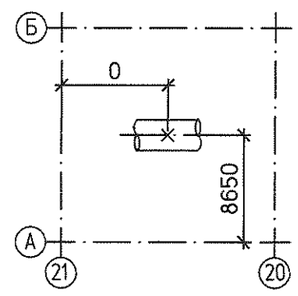

1. Монтажный чертеж №1350.12.38А-30UNB-1357-TD л.7 (30LCA23BR001,30LCA06BR001).
2. Технические требования к сварке деталей опор трубопроводов смотрите ОСТ 34-10-723-93.

Изм.	Кол.уч	Лист	№док.	Подп.	Дата	1350.12.38А-30UNB-1357-TD			
						Объекты III очереди строительства ЗАО СГК (ТЭЦ)			
						Сетевая установка основных и пиковых подогревателей турбоагрегатов ст.№8,9. II система теплоснабжения.	Стадия	Лист	Листов
							Р	8.8	
Н. контр.		Михеев			08.06	Трубопроводы конденсата от пиковых к основным подогревателям. Часть 2/3. Скользящая опора 20.	ОТКРЫТОЕ АКЦИОНЕРНОЕ ОБЩЕСТВО ИНСТИТУТ ТЕПЛОЭЛЕКТРОПРОЕКТ НИЖНИЙ НОВГОРОД		
Проверил		Шкитилева			08.06				
Разработал		Сапонджян			08.06				

Инв. № подл. | Подпись и дата | Взам. инв. №

834.99

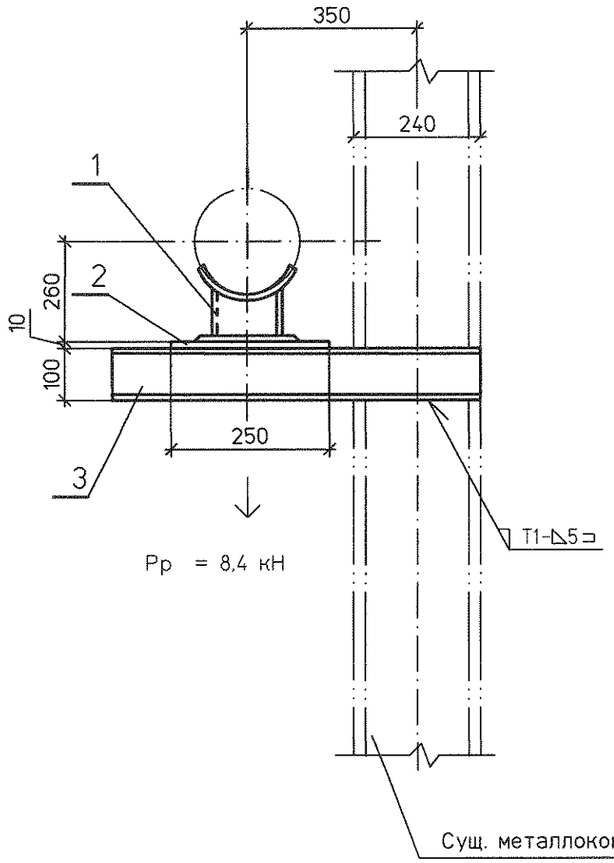

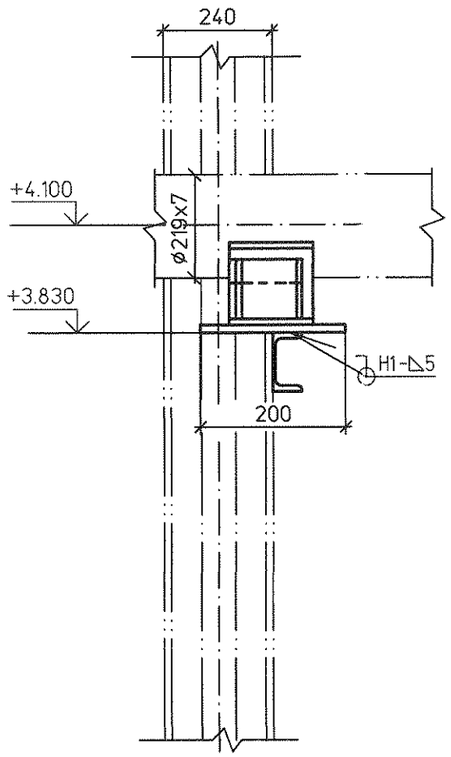

План расположения

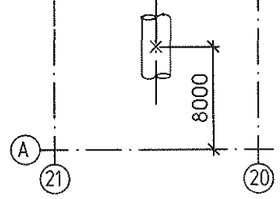

Спецификация на 1 комплект

Поз.	Обозначение	Наименование	Кол.	Материал	Масса, кг ед.	Масса, кг общ.	Примечание
1	33 ОСТ 34-10-616-93	Опора 219У	1	Сборный	7,3	7,3	
2	ГОСТ 19903-74	Лист Б-ПН-0 10х250х200	1	Ст3сп ГОСТ 14637-89	3,93	3,93	
3	ГОСТ 8240-97	Швеллер 10У L=650	1	Ст3сп ГОСТ 535-2005	5,58	5,58	
	ГОСТ 9467-75	Наплавленный металл		Э42А		0,1	

Итого: 16,91 кг

1. Монтажный чертеж №1350.12.38А-30UNB-1357-TD л.7 (30LCA23BR001,30LCA06BR001).
2. Технические требования к сварке деталей опор трубопроводов смотрите ОСТ 34-10-723-93.

Изм.	Кол.уч	Лист	№док.	Подп.	Дата
Н. контр.		Михеев			08.13
Проверил		Шкитилева			08.13
Разработал		Сапонджян			6.09.13

1350.12.38А-30UNB-1357-TD

Объекты III очереди строительства ЗАО СГК (ТЭЦ)

Сетевая установка основных и пиковых подогревателей турбоагрегатов ст.№8,9. II система теплоснабжения.

Стадия	Лист	Листов
Р	8.9	

Трубопроводы конденсата от пиковых к основным подогревателям. Часть 2/3. Скользящая опора 21.

ОТКРЫТОЕ АКЦИОНЕРНОЕ ОБЩЕСТВО ИНСТИТУТ ТЕПЛОЭЛЕКТРОПРОЕКТ НИЖНИЙ НОВГОРОД

Файл

Формат А3

Взам. инв. №	Подпись и дата	Инв. № подл.
		83499